コンポジットグリッパー

実装基板搬送用ESD対応ハンド SCG-HSS

吸込量: 270～650 l/min

UNIVERSAL ELECTRONICS

実装基板搬送用ESD対応ハンド SCG-HSS

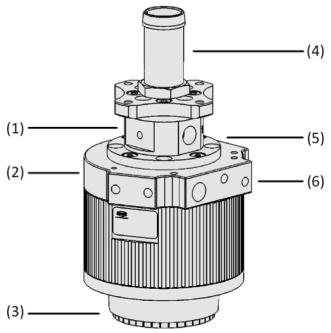

システムデザイン 実装基板搬送用ESD対応ハンド SCG-HSS

SCG-HSSを使用した実装基板の搬送

業界特有のアプリケーションへの適合性

アプリケーション

- 実装基板などの表面に大きな凹凸やスルーホールがあるワーク搬送に適した、ESD対策にも有効なコンポジットグリッパー
- 低真空圧かつ高い吸込量のため、穴などにより吸着面全体が覆えないようなワークでも安定した優しい搬送を実現
- ESD対策に対応した設計のため、予期しない静電気放電から繊細な電子部品などのワークを保護
- 「ならいピン」がワークの表面にそって変形するため、追加のセットアップ無しで容易に使用可能

デザイン

- (1) アルミニウム製真空発生器一体型グリッパー
- (2) 側面取付に対応
- (3) 圧縮エアの制御で伸長/固定が可能な「ならいピン」でワークに合わせた把持面を生成
- (4) 排気エアの排気方向を調整可能な排気ダクト
- (5) 真空発生用圧縮エア接続口
- (6) 「ならいピン」の伸長/固定用圧縮エア、及び真空センサ接続用接続口

製品特徴

- 自在に調整可能な「ならいピン」により、実装基板など特に表面に凹凸の大きいワークもしっかりと把持可能
- 高い吸込量ながらエアの消費量を抑え、ランニングコストの削減を実現
- 予期せぬ静電気放電を防ぎ、電子部品などのワーク破損を防止
- 小型・軽量なため、部品や複数のグリッパーを組み合わせて作成する大型ハンドにも好適
- 位置決め性能が高く、素早く信頼性の高い搬送を実現

© J. Schmalz GmbH / 技術的な変更がある場合がございます / 上で生成された 01.02.2024

シュマルツに連絡してください。 Schmalz K.K / 〒224-0027 横浜市都筑区大棚町3001-7/ +81 45 565-5150 / schmalz@schmalz.co.jp

実装基板搬送用ESD対応ハンド SCG-HSS

吸込量: 270～650 l/min

発注コード 実装基板搬送用ESD対応ハンド SCG-HSS

SCG-HSS	–	1xE100	–	AR	–	25	–	47
1		2		3		4		5

1 – 製品仕様

タイプ	種類
SCG-HSS	実装基板搬送用ESD対応ハンド

2 – エジェクタ

タイプ	種類
1xE100	1xE100

3 – 排気エア接続口

タイプ	種類
AR	上部

4 – 対応可能な実装部品の高さ

タイプ	高さ
25	25 mm

5 – 吸引エリア

タイプ	サイズ
47	Ø 47 mm

実装基板搬送用ESD対応ハンド SCG-HSSは組立済みで納品されます。納品内容は以下の通りです。

- 実装基板搬送用ESD対応ハンド SCG-HSS

スペアパーツ: 交換用ピン (5本セット)

アクセサリ: サイレンサ、本体取付用ブラケット、圧縮エア用ホース、ワンタッチホースコネクタ

発注データ 実装基板搬送用ESD対応ハンド SCG-HSS

型式	製品コード
SCG-HSS 1xE100 AR 25 47	10.01.30.01058

テクニカルデータ 実装基板搬送用ESD対応ハンド SCG-HSS

型式	追加機能 エジェクタ	性能	作動温度	本体質量 [g]
SCG-HSS 1xE100 AR 25 47	軸方向への排気経路	E100	5 ～ 50 °C	520

シュマルツに連絡してください。 Schmalz K.K / 〒224-0027 横浜市都筑区大棚町3001-7/ +81 45 565-5150 / schmalz@schmalz.co.jp

実装基板搬送用ESD対応ハンド SCG-HSS

吸込量: 270～650 l/min

デザインデータ 実装基板搬送用ESD対応ハンド SCG-HSS

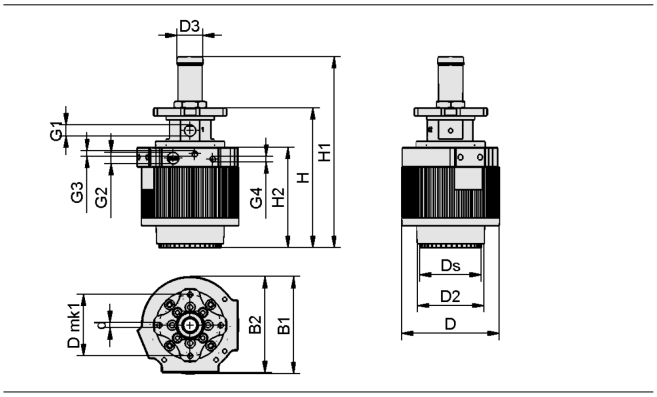

シュマルツに連絡してください。 Schmalz K.K / 〒224-0027 横浜市都筑区大棚町3001-7/ +81 45 565-5150 / schmalz@schmalz.co.jp

実装基板搬送用ESD対応ハンド SCG-HSS

吸込量: 270 ~ 650 l/min

デザインデータ 実装基板搬送用ESD対応ハンド SCG-HSS

型式	B1 [mm]	B2 [mm]	D [mm]	d [mm]	D2 [mm]	D3 [mm]	D mk1 [mm]	Ds [mm]	G1	G2	G3	G4	H [mm]	H1 [mm]	H2 [mm]
SCG-HSS 1xE100 AR 25 47	73	72	73.0	4	50	19.5	46	47	G1/8-F	G1/8-IG	M5-F	M5-F	105	143.5	75.5

マルチメディアによる製品紹介

メディア	リンク
製品紹介映像	https://vimeo.com/691838469 https://vimeo.com/516722657 https://vimeo.com/415813528

シュマルツに連絡してください。 Schmalz K.K / 〒224-0027 横浜市都筑区大棚町3001-7/ +81 45 565-5150 / schmalz@schmalz.co.jp